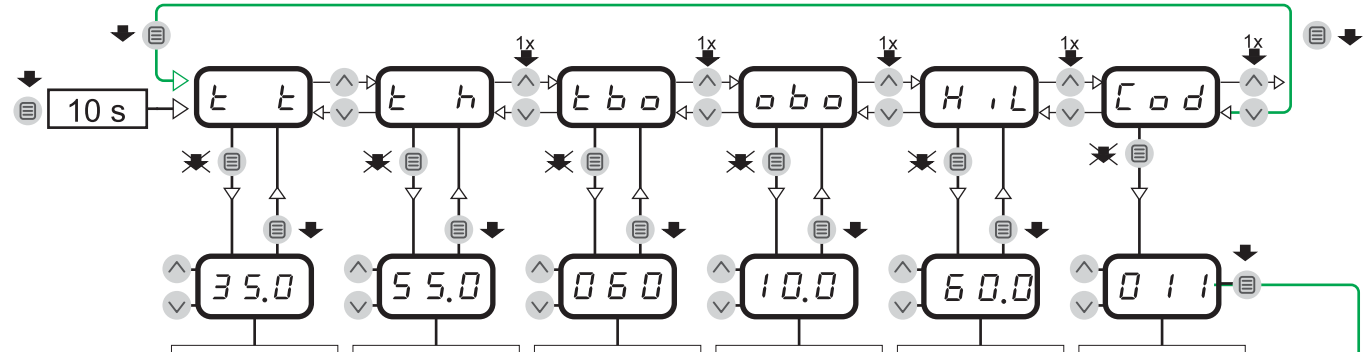

TEMPERATURA DVIŽNEGA VODA PRI ZUNANJI TEMPERATURI + 10°C MIN = 20,0°C MAX = th	TEMPERATURA DVIŽNEGA VODA PRI ZUNANJI TEMPERATURI - 10°C MIN = tt MAX = 99,9°C	ČAS POVIŠANJA TEMPERATURE DVIŽNEGA VODA PRI PREKLOPU IZ NOČNEGA V DNEVNI REŽIM MIN = 0,0 M MAX = 120 M	POVIŠANJE TEMP. DVIŽNEGA VODA PRI PREKLOPU IZ NOČNEGA V DNEVNI REŽIM MIN = 0,0°C MAX = 20,0°C	MAX. TEMP. DVIŽNEGA VODA MIN = 20,0°C MAX = 99,9°C	VNOS KODE ZA NASTAVLJ. OSTALIH PARAMETROV JE POTREBNO VNESTI KODO >> 011 << IN POTRDITI S TIPKO
OSNOVNA NAST.	35°C	55°C	60 M	10°C	60°C
VAŠA NASTAVITEV					

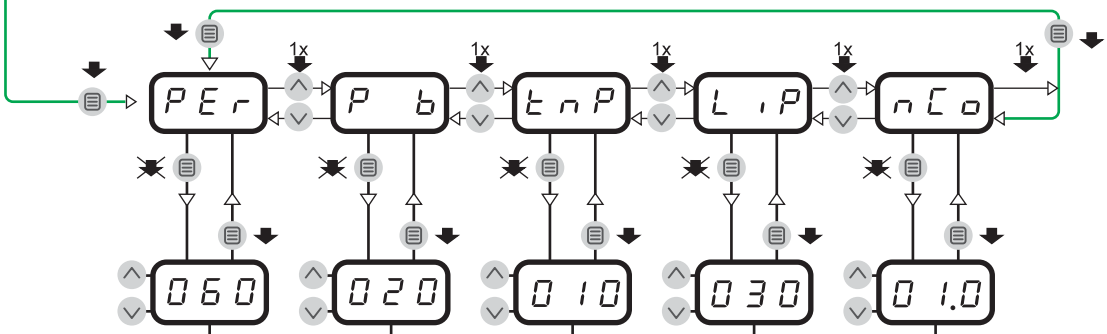

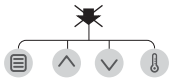
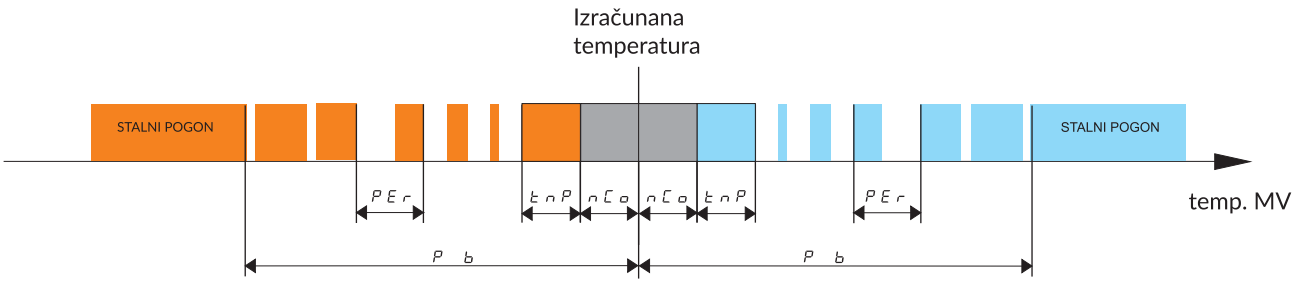
PERJODA POMIKA MEŠALNEGA VENTILA MIN = 30 sek MAX = 180 sek	PAS IMPULZNEGA DELOVANJA MEŠALNEGA VENTILA MIN = 5°C MAX = 50°C	ČAS MRTVEGA HODA POGONA MEŠALNEGA VENTILA MIN = 0 sek MAX = 30 sek	OMEJITEV HITROSTI PRIBLIŽEVANJA IZRAČUNANI TEMPERATURI MIN = 1 MAX = 30	NULTA CONA POMIKA MV MIN = 0°C MAX = 4°C	ČE NOBENA TIPKA NI PRITISNJENA ZAČNE DISPLAY UTRIPATI IN PO 10 SEKUNDAH JE NASTAVLJ. KONČANO
OSNOVNA NAST.	60 sek	20°C	10 sek	30	1°C
VAŠA NASTAVITEV